Beyond Drehen mit kurzer Drehstange

30.100/30.101/30.130/30.131

Drehbeschlagset, kurz Art. Nr. 30.100 für 10 mm Glas
Art. Nr. 30.101 für 12 mm Glas
mit Oberlichtbeschlag Glasverbinder Art. Nr. 30.130 für 10 mm Glas
Art. Nr. 30.131 für 12 mm Glas
Beschläge für 10 und 12 mm Glasdicke, 8 mm Glasdicke auf Anfrage

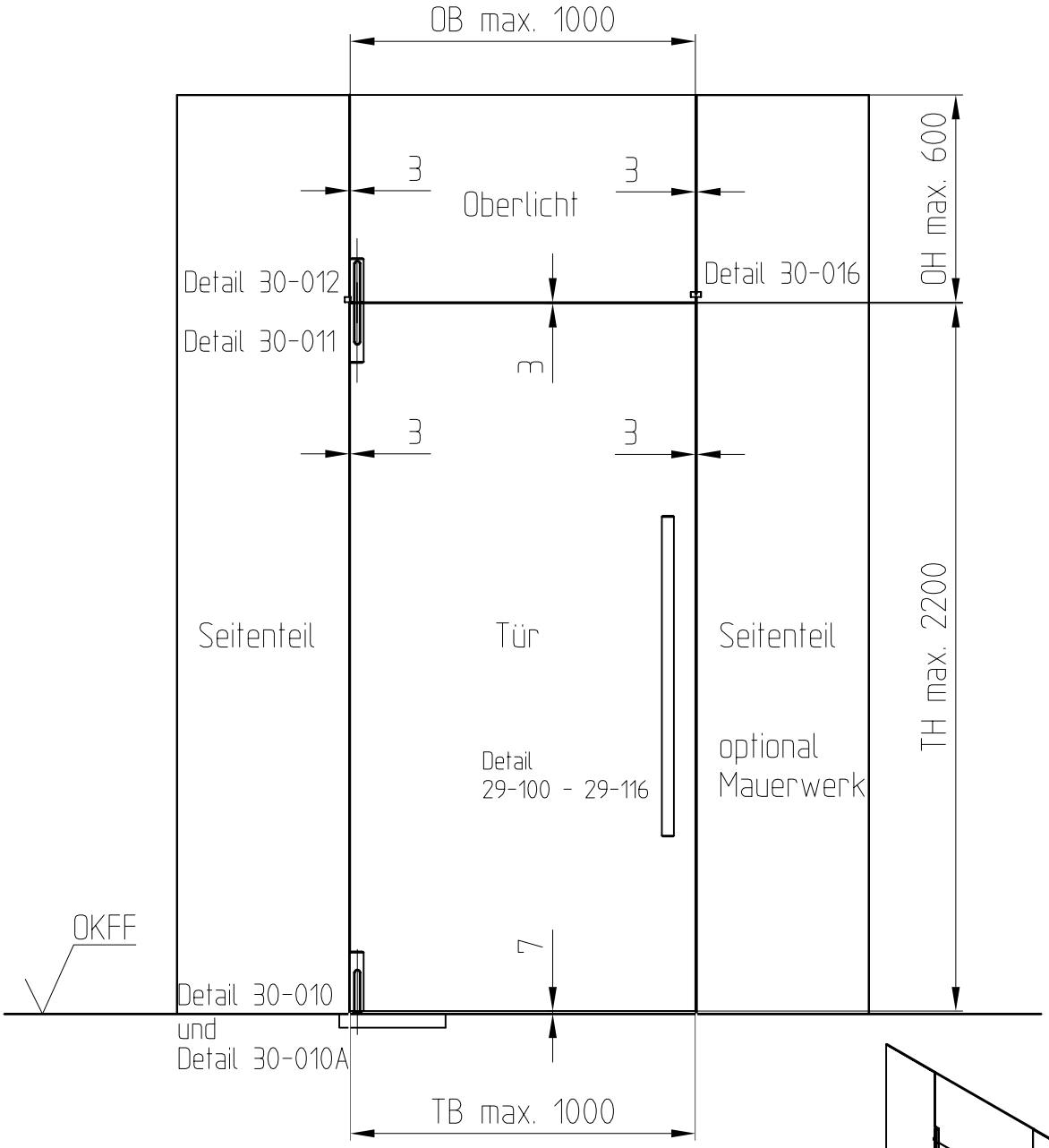

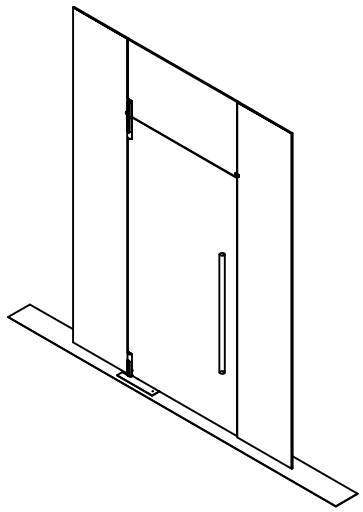

Detail Glasbearbeitung: 30-020 (Tür) / 30-022 (Oberlicht)

OB = Oberlichtbreite
OH = Oberlichthöhe
TB = Türbreite
TH = Türhöhe
LB = Lichte Breite

1:20

07.2022 / 016627

30-001

T:Shared\DEBFN\Konstruktion_Interna\Detail\30\30-001.DWG

Dieses Dokument ist urheberrechtlich geschützt. Die Inhalte sind Eigentum der DORMA-Glas GmbH. Alle Rechte bleiben vorbehalten.